R36A0-1000000

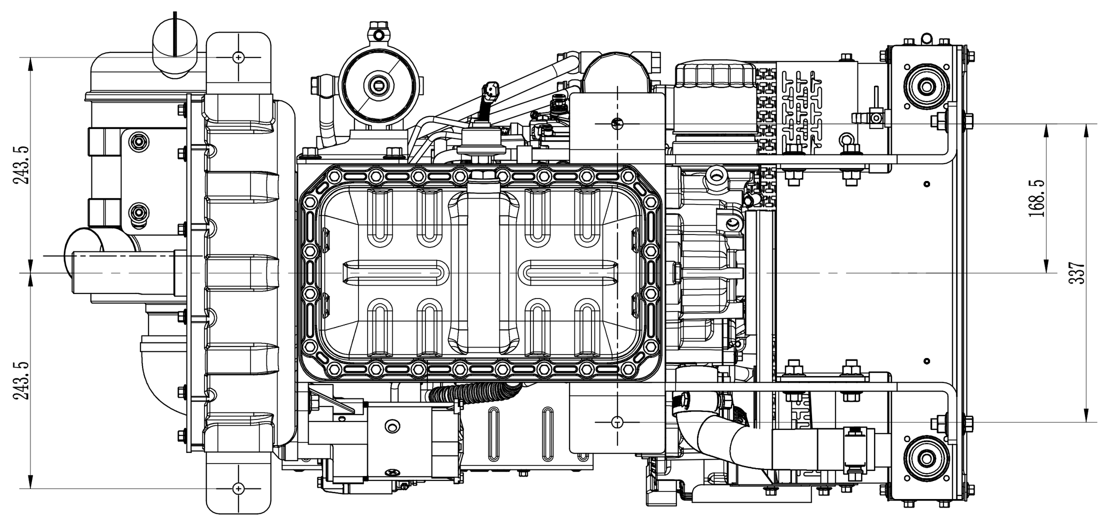

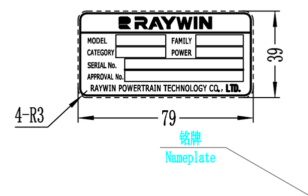

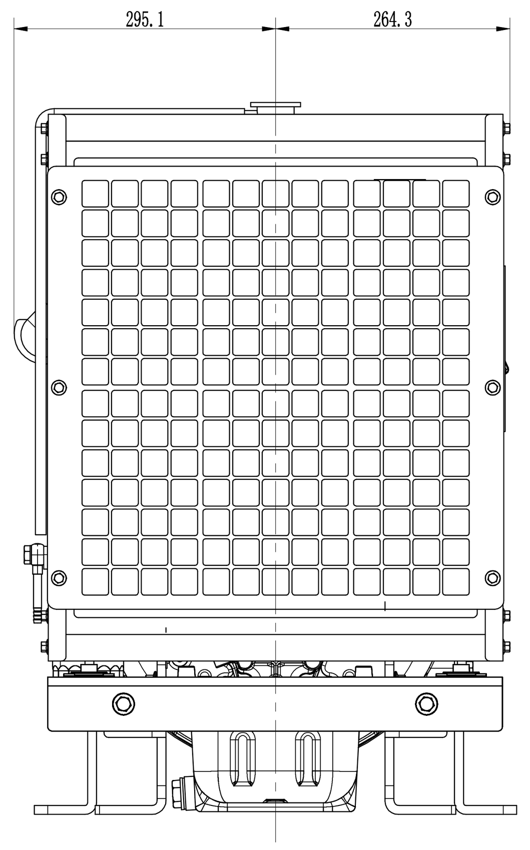

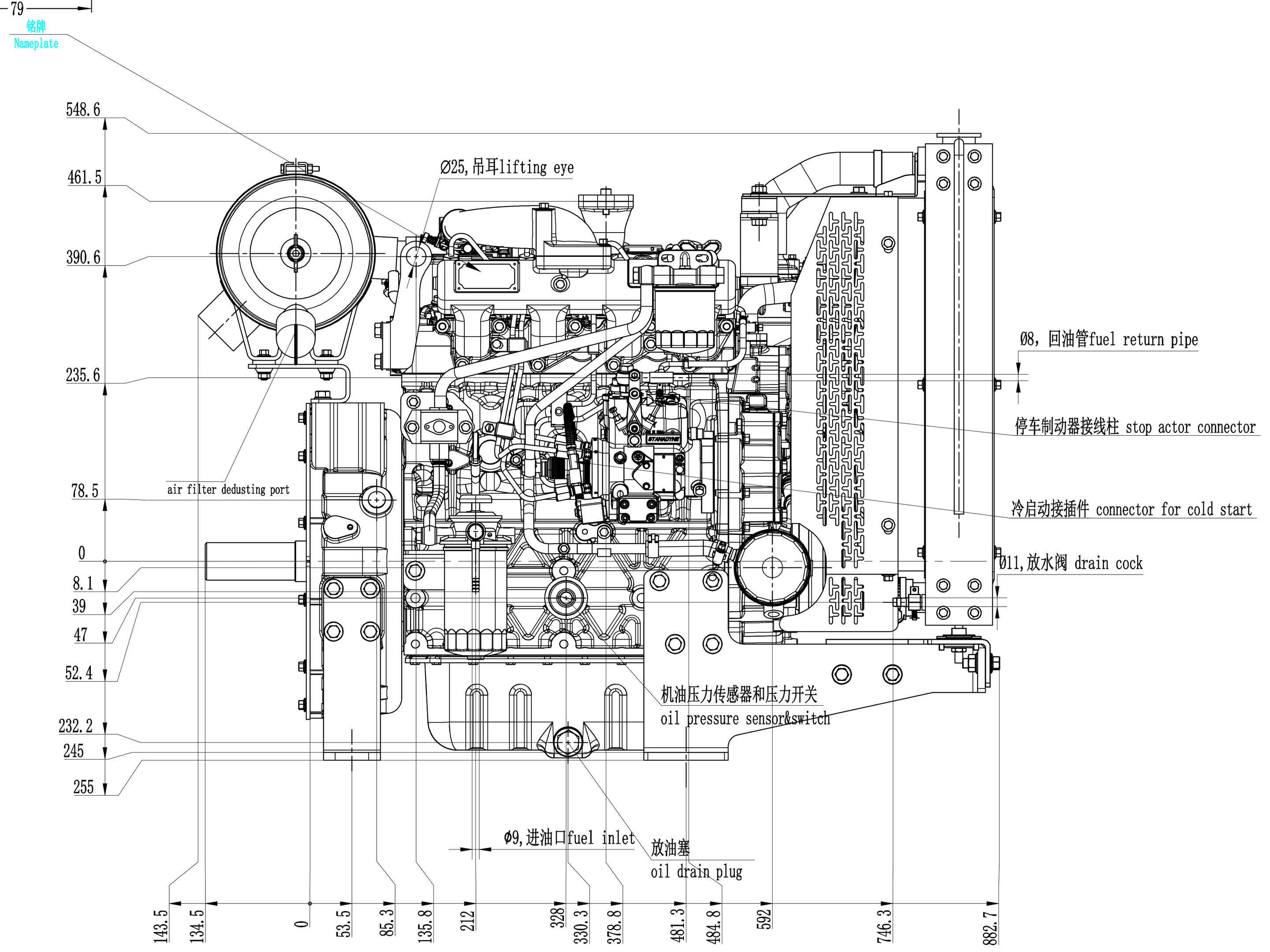

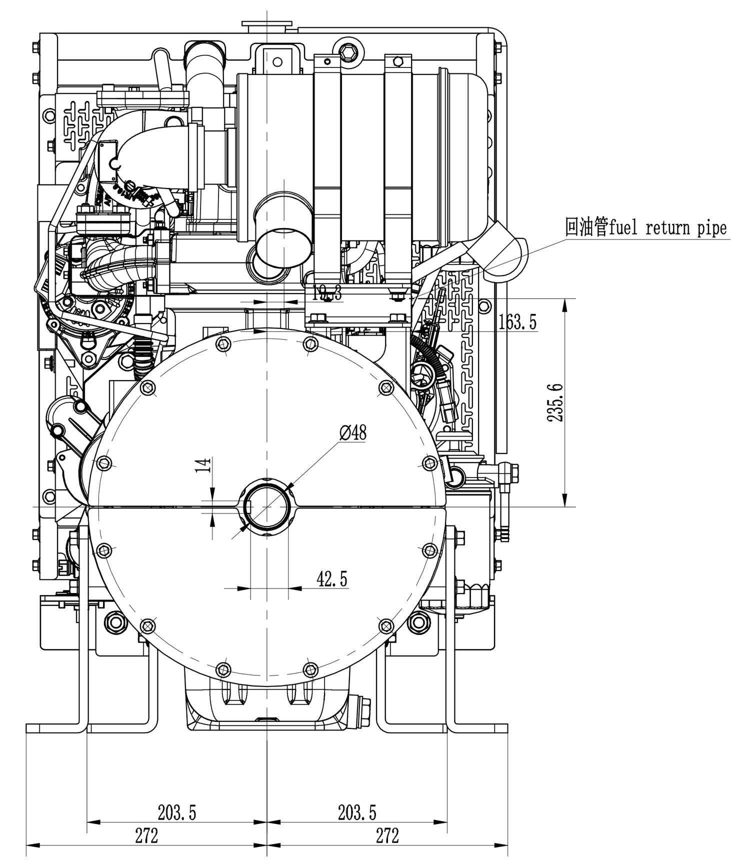

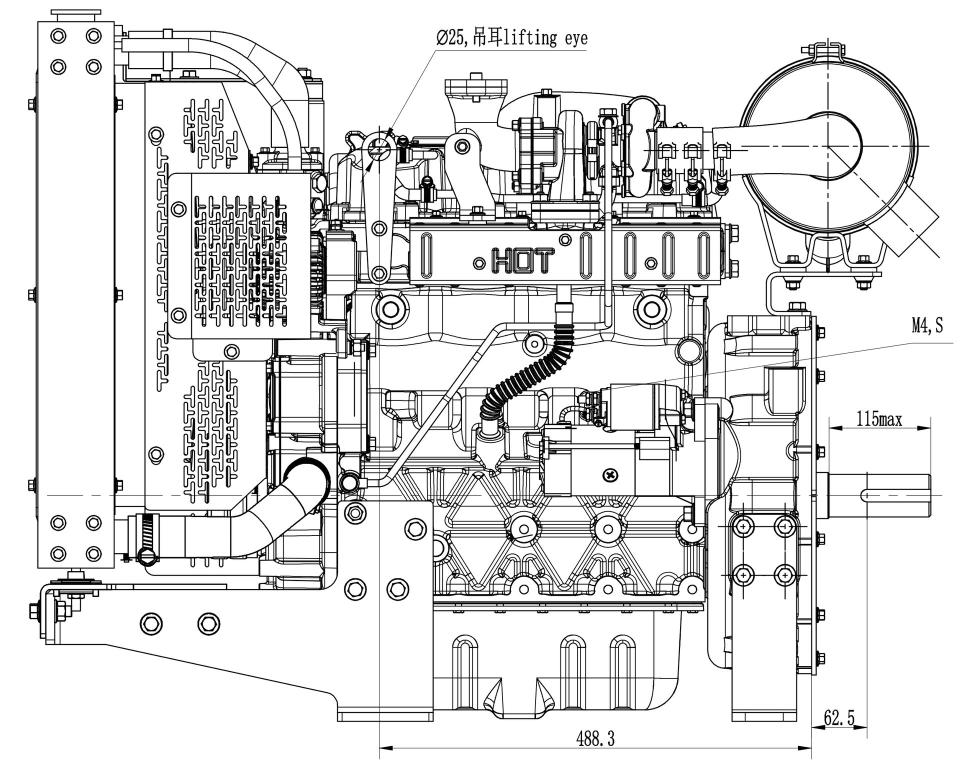

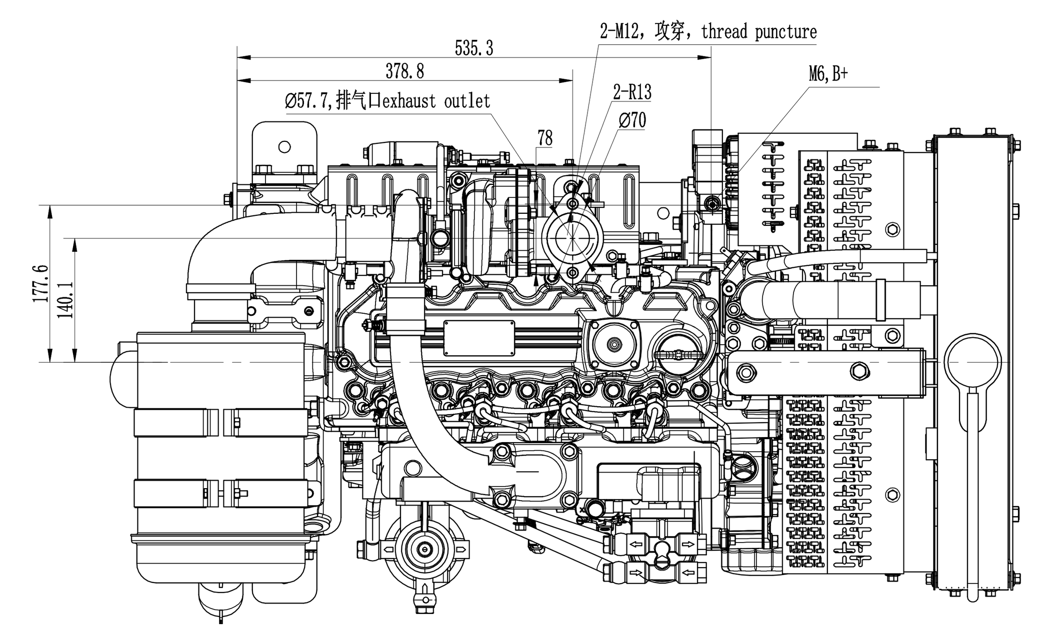

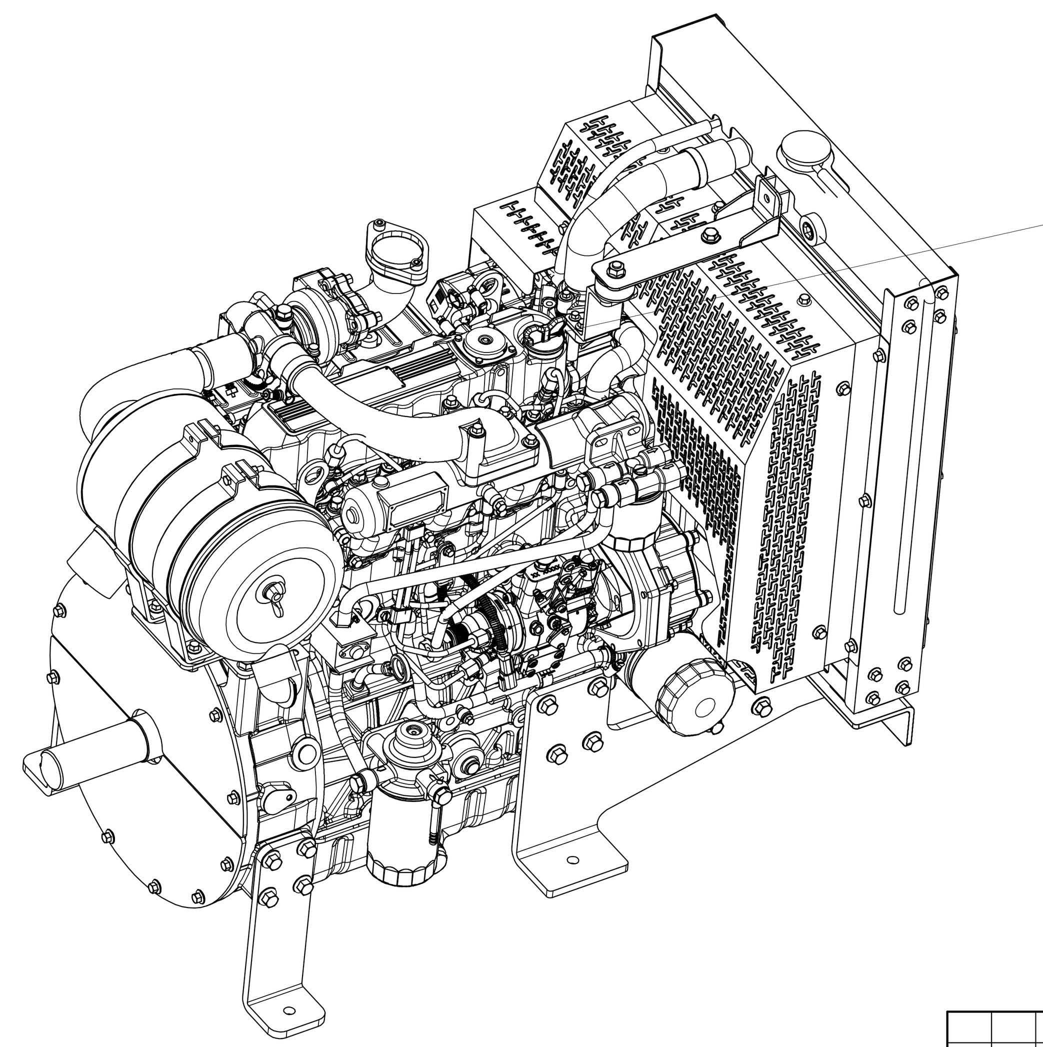

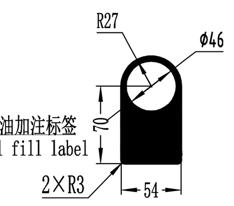

借用机型 产品代号	
借用件登记	
旧底图编号	
底图编号	
签字	
日期	

							名称	发动机外形图	图号					
							材料		状态号	版本号	件/台	重量	比例	
标记	处数	分 区	更改文件号	签名	年月日				S				1:5	
设计				工艺					共 1 张		第 1 张			
校对				标准			型号	4D24TG/A	RAYWIN POWERTRAIN TECHNOLOGY CO.LTD.					
审核				批准					玉柴润威发动机有限公司					