4D24G2/A系列外形图

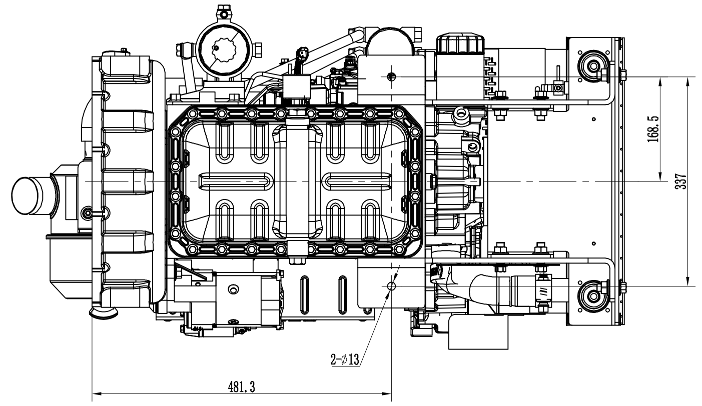

PTO：SAE #4 flywheel housing & 7.5inch flywheel

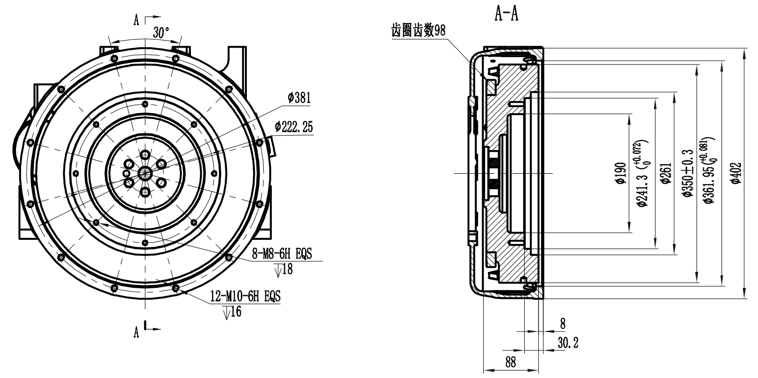

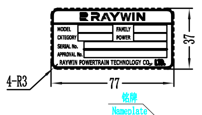

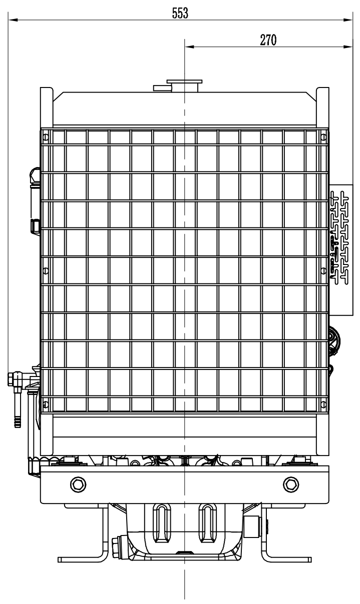

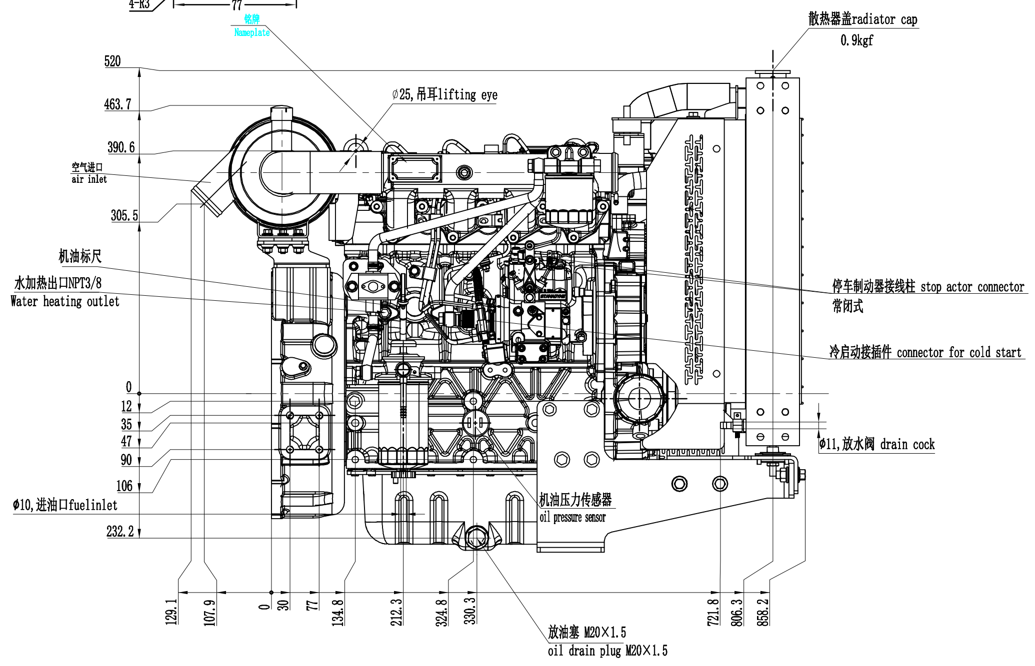

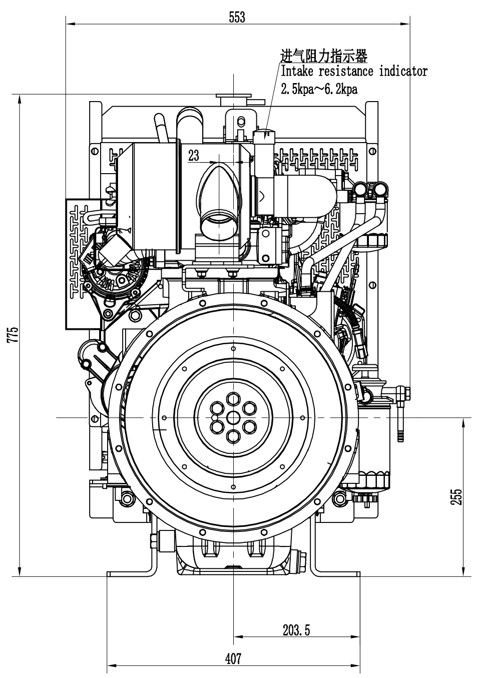

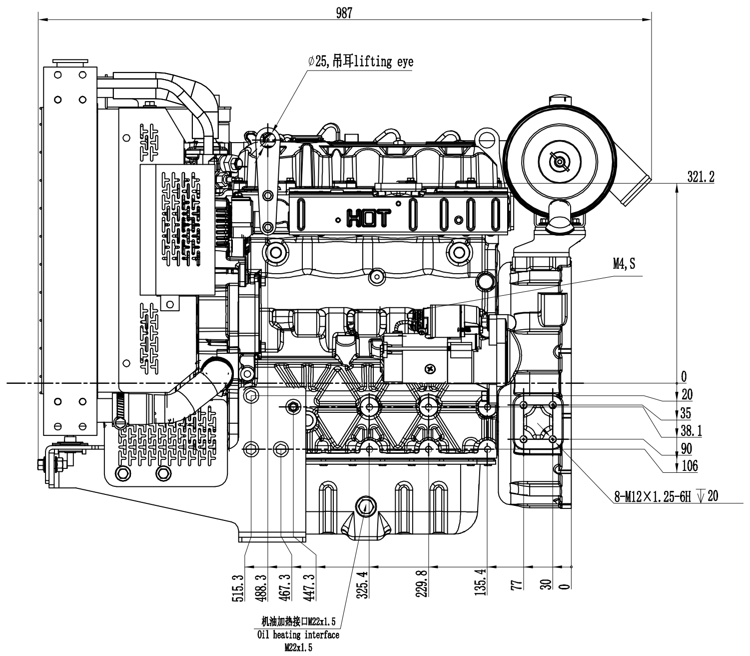

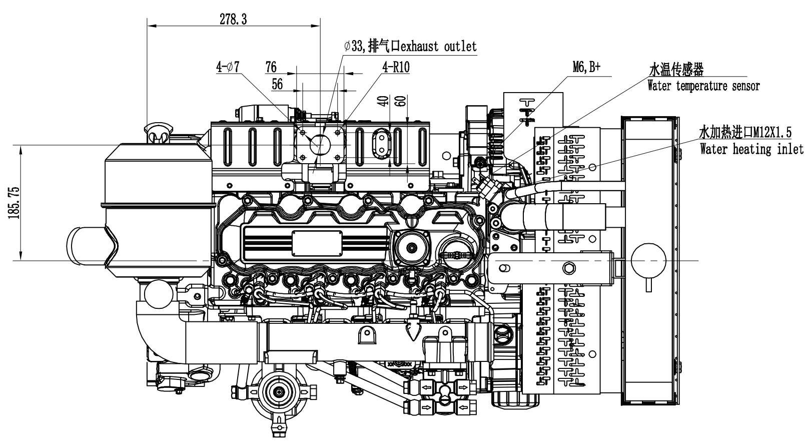

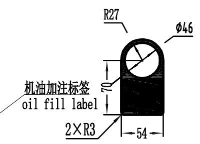

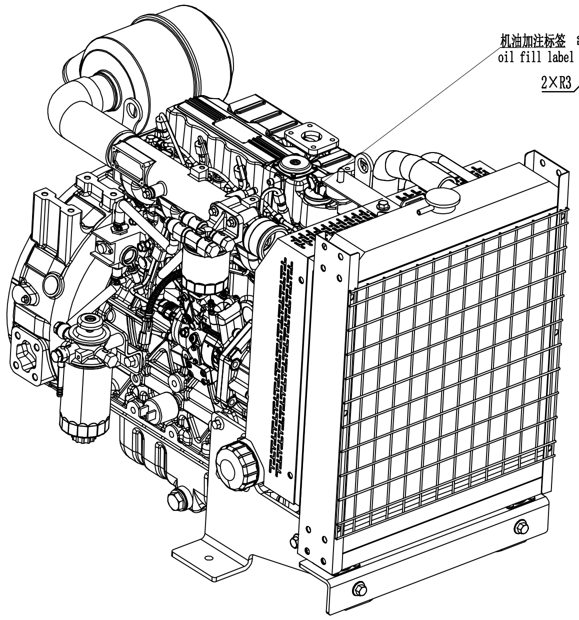

标记	处数	分 区	更改文件号	签名	年月日	名称	发动机外形图	图号
设计			工艺			材料		状态号 S / 版本号 / 件/台 / 重量 / 比例 1:5
校对			标准					共 1 张 第 1 张
审核			批准			型号	4D24G/A	RAYWIN POWERTRAIN TECHNOLOGY CO.LTD. 玉柴润威发动机有限公司

借用机型
产品代号
借用件登记
旧底图编号
底图编号
签字
日期