RC532-1000000

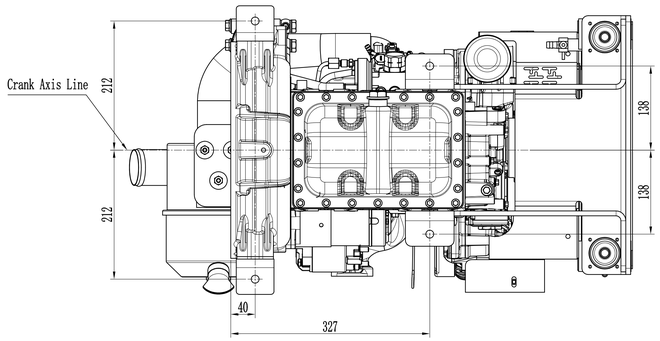

A-A (Fly Wheel SAE6.5, FW Housing SAE5#)

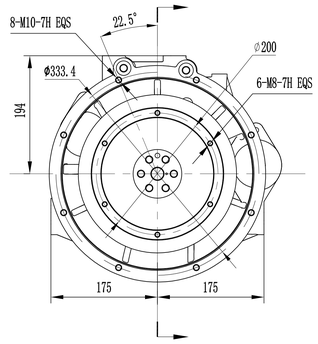

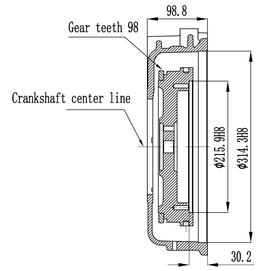

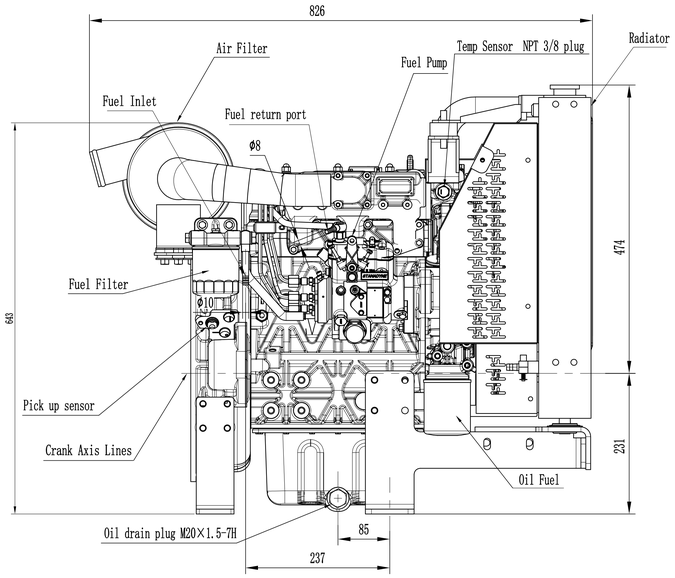

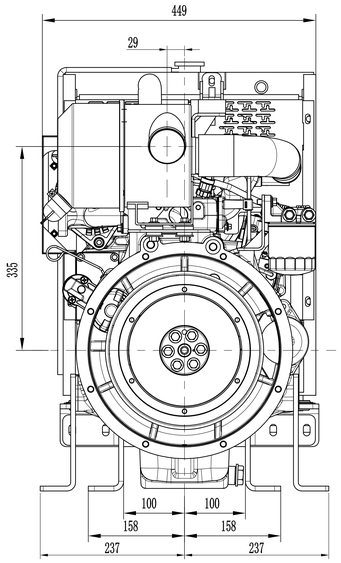

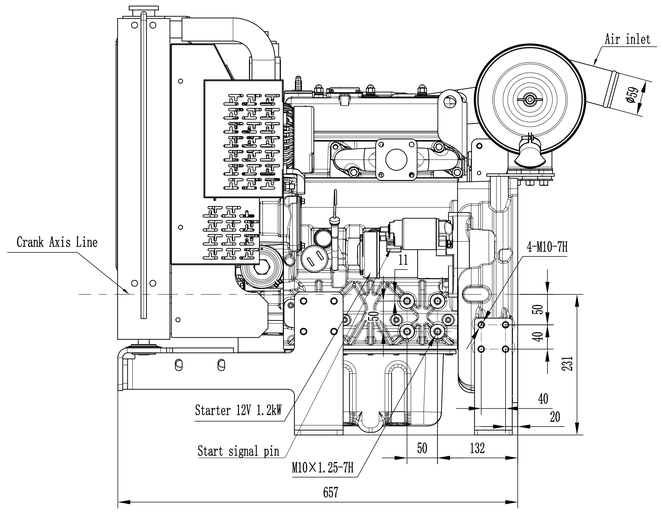

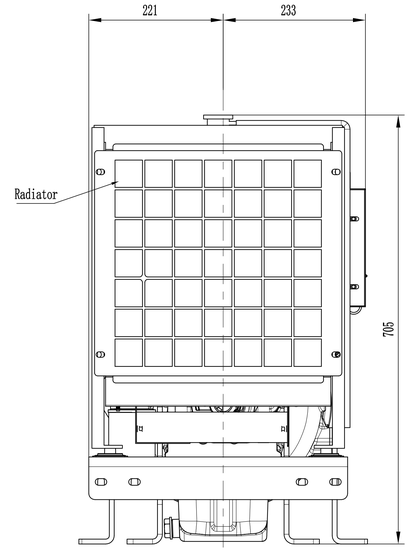

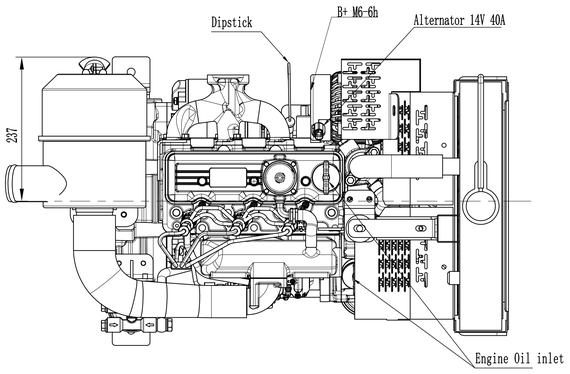

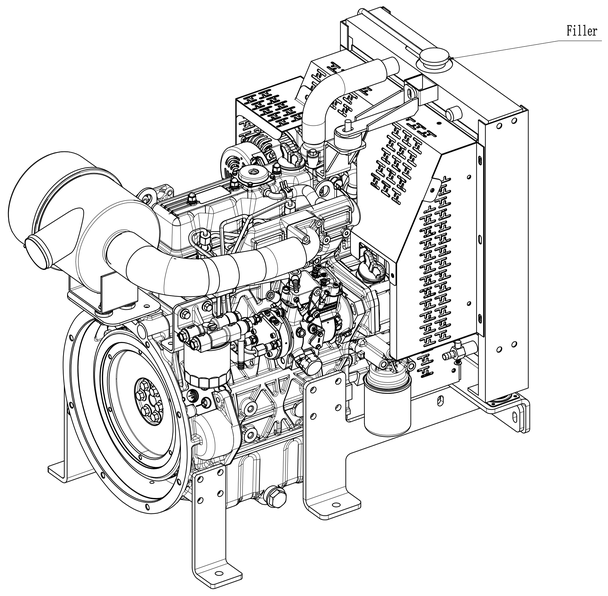

							名称	WaterPump (ECO PUMP)	图号	RC532-1000000	
							材料		状态号	版本号	件/台	Weight	Ratio
标记	处数	分区	更改文件号	签名	日期				S	01	1		1:5
设计			工艺						Total 1 Page			1st page	
校对			标准				型号	3C1102/A	YUCHAI MACHINERY CO.LTD. 玉柴机器股份有限公司				
审核			批准										

零件代号
借(通)用件登记
描图
描校
旧底图总号
底图总号
签字
日期